RETLUX

# Model RNL 106

**NÁVOD K POUŽITÍ • NÁVOD NA POUŽITIE • HASZNÁLATI ÚTMUTATÓ • INSTRUKCJA OBSŁUGI • OPERATING MANUAL • GEBRAUCHSANWEISUNG • UPUTA ZA UPORABU • UPUTSTVO ZA UPOTREBU • ΕΓΧΕΙΡΙΔΙΟ ΛΕΙΤΟΥΡΓΙΑΣ**

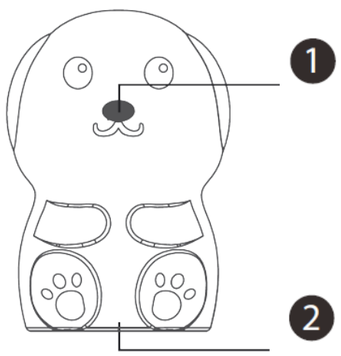


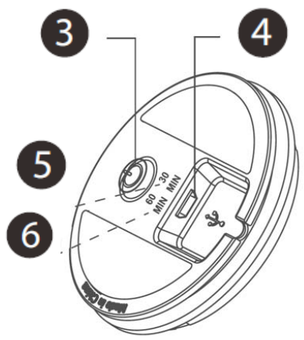


## STMIEVATEĽNÉ NOČNÉ SVIETIDLO S MOŽNOSŤOU ZMENY FARBY SVETLA SK

**(Model RNL 106)**

### NÁVOD NA POUŽITIE

### DÔLEŽITÉ BEZPEČNOSTNÉ OPATRENIA

Ďakujeme za kúpu produktu značky RETLUX. Pred použitím si, prosím, prečítajte tieto bezpečnostné pokyny. Nočné svietidlo nerozoberajte. Používajte výhradne vo vnútorných a suchých priestoroch v teplotnom rozsahu 0 –30 °C. Na čistenie používajte iba mierne navlhčenú handričku.
Ak dôjde k poškodeniu, produkt ďalej nepoužívajte! Výrobok nie je hračka pre deti, nedovoľte deťom, aby sa s výrobkom hrali!

### TECHNICKÉ ÚDAJE

| | |
|---|---|
| **Napájanie:** | USB 5 V<br>Vstavaný **Li-ion akumulátor** |
| **Príkon:** | 0,4 W |
| **Zdroj svetla:** | 8× LED dióda 2 |
| **Svetelný tok:** | 40 lm |
| **Farba svetla:** | Teplá biela / Studená biela voliteľne |
| **Rozmer produktu:** | 91 × 145 mm |

### ROZSAH DODÁVKY

- Nočné svietidlo
- USB nabíjací kábel
- Návod na použitie

### POUŽITIE

Výrobok vyberte z obalu. Pred prvým použitím nočné svietidlo celkom dobite priloženým USB káblom. Použite výhradne napájací adaptér s výstupným napätím 5 V a prúdom v rozsahu 500 až 2 000 mAh (napríklad z vášho mobilného telefónu – overte parametre napájacieho adaptéra, než ho pripojíte k nočnému svietidlu). Kábel zapojte do adaptéra a následne do USB konektora ④ vedľa USB konektora sa rozsvieti LED dióda červenej farby, ktorá signalizuje prebiehajúce nabíjanie vstavaného akumulátora. Len čo dióda svieti na zeleno, nabíjanie je ukončené. Svietidlo zapnite podržaním tlačidla ③ na 2 sekundy. Po uvoľnení tlačidla môžete krátkym opätovným stlačením tlačidla zvoliť aktiváciu časovača 60 minút ⑥ alebo 30 minút ⑤. Zároveň sa farebne podsvieti zvolený čas. Pri aktivácii tejto funkcie sa po uplynutí zvoleného času svietidlo samo vypne. Opätovným podržaním tlačidla ③ na 2 sekundy sa svietidlo vypne. Svietidlo je možné tiež komfortne vypínať a zapínať dotykovým senzorom na „nose" nočného svietidla. Opätovnými dotykmi „nosa" nočné svietidlo mení farbu vyžarovaného svetla (teplá biela/studená biela). Ďalším opätovným dotykom sa svietidlo vypne. Podržaním prsta na „nose" sa aktivuje funkcia cyklického stmievania svetla. Prst je teda vhodné priložiť a držať dovtedy, než budeme spokojní s vyžarovanou intenzitou. Ak svietidlo nie je možné zapnúť „nosom", zapnite ho najprv tlačidlom ③.
Svietidlo nie je možné zapnúť „nosom", ak nie je produkt zapnutý tlačidlom ③.

### OBMEDZENIE ZÁRUKY

Výrobca/dovozca nepreberá žiadnu zodpovednosť za škody, ktoré môžu vzniknúť nedodržaním pokynov v návode. Zmeny textu, vyhotovenia a technických údajov sa môžu zmeniť bez predchádzajúceho upozornenia. Na produkt sa vzťahuje zákonná dvojročná záručná lehota.

### POUŽITÉ SYMBOLY

Iba na vnútorné použitie. Používajte iba v interiéroch. IP20

Výrobok spĺňa požiadavky EÚ naň kladené.

Výrobok je klasifikovaný ako elektrické zariadenie podliehajúce smernici o odpadových elektrických a elektronických zariadeniach. Nevyhadzujte do komunálneho odpadu.

Zmeny v texte, dizajne a parametroch sa môžu zmeniť bez predchádzajúceho upozornenia.
Adresa výrobcu: RETLUX – FAST ČR, a. s., U Sanitasu 1621, 251 01 Říčany, Česká republika
Čeština je pôvodná verzia

## ŚCIEMNIANA LAMPKA NOCNA Z MOŻLIWOŚCIĄ ZMIANY BARWY ŚWIATŁA PL

**(Model RNL 106)**

### INSTRUKCJA OBSŁUGI

### WSKAZÓWKI DOTYCZĄCE BEZPIECZEŃSTWA

Dziękujemy za zakup produktu marki RETLUX. Przed użyciem należy przeczytać niniejsze zasady bezpieczeństwa. Nie wolno rozmontowywać lampki nocnej. Używaj tylko wewnątrz budynków i w suchych pomieszczeniach w zakresie temperatur 0 –30 °C. Do czyszczenia należy używać tylko lekko nawilżonej szmatki.
Jeżeli dojdzie do uszkodzenia, nie wolno używać produktu! Produkt nie jest zabawką dla dzieci — nie pozwól, aby dzieci bawiły się produktem!

### DANE TECHNICZNE

| | |
|---|---|
| **Zasilanie:** | USB 5 V<br>Wbudowany **akumulator Li-Ion** |
| **Pobór mocy:** | 0,4 W |
| **Źródło światła:** | 8× dioda LED 2 |
| **Strumień świetlny:** | 40 lm |
| **Kolor światła:** | Ciepła biel / Zimna biel opcjonalnie |
| **Wymiary produktu:** | 91×145 mm |

### ZAKRES DOSTAWY

- Lampka nocna
- Kabel USB do ładowania
- Instrukcja obsługi

### UŻYTKOWANIE

Wyjmij produkt z opakowania. Przed pierwszym użyciem lampki nocnej należy ją w pełni naładować za pomocą dołączonego kabla USB. Używaj wyłącznie zasilacza o napięciu wyjściowym 5V i natężeniu prądu od 500 do 2000 mAh (np. z telefonu komórkowego – sprawdź parametry zasilacza przed podłączeniem go do lampki nocnej). Podłącz kabel do adaptera, a następnie do złącza USB ④ Czerwona dioda LED zapali się obok złącza USB, wskazując, że wbudowany akumulator jest ładowany. Gdy tylko dioda LED zaświeci się na zielono, ładowanie jest zakończone. Naciśnij i przytrzymaj przycisk ③ przez 2 sekundy. Po zwolnieniu przycisku można ponownie krótko nacisnąć przycisk, aby wybrać aktywację odliczania 60-minutowego ⑥ lub 30-minutowego ⑤. Jednocześnie wybrany czas zostanie podświetlony na kolorowo. Gdy ta funkcja jest aktywna, światło wyłącza się samoczynnie po upływie wybranego czasu. Ponowne przytrzymanie przycisku ③ przez 2 sekundy powoduje wyłączenie światła Ponadto lampkę można wygodnie wyłączać i włączać za pomocą czujnika dotykowego na „nosie" lampki nocnej. Poprzez ponowne dotknięcie „nosa" lampka nocna zmienia kolor emitowanego światła (ciepły biały/zimny biały). Kolejne dotknięcie ponownie wyłącza światło. Przytrzymanie palca na „nosie" aktywuje funkcję cyklicznego ściemniania. Palec należy więc przyłożyć i trzymać tak długo, aż będziemy zadowoleni z intensywności emitowanego światła. Jeżeli nie można włączyć lampki za pomocą „nosa", należy ją włączyć za pomocą przycisku ③.
Lampki nie można włączyć „nosem", jeżeli produkt nie jest najpierw włączony za pomocą przycisku ③.

### OGRANICZENIA GWARANCJI

Producent/importer nie ponosi żadnej odpowiedzialności za szkody, które mogą wyniknąć z powodu nieprzestrzegania instrukcji. Zmiany tekstu, projektu oraz specyfikacji technicznych mogą ulec zmianie bez uprzedniego powiadomienia. Produkt jest objęty ustawowym dwuletnim okresem gwarancyjnym.

### ZASTOSOWANE SYMBOLE

Wyłącznie do użytku wewnątrz budynków. Należy używać wyłącznie w pomieszczeniach zamkniętych. IP20

Produkt jest zgodny z nałożonymi na niego wymogami UE.

Produkt jest klasyfikowany jako urządzenie elektrycznie objęte dyrektywą w sprawie zużytych sprzętów elektrycznych i elektronicznych. Nie wolno wyrzucać wraz z odpadami komunalnymi.

Zmiany tekstu, wykonania oraz specyfikacji technicznych mogą ulec zmianie bez uprzedniego powiadomienia.
Adres producenta: RETLUX – FAST ČR, a. s., U Sanitasu 1621, 251 01 Říčany, Republika Czeska
Język czeski jest wersją oryginalną

## STMÍVATELNÉ NOČNÍ SVĚTLO S MOŽNOSTÍ ZMĚNY BARVY SVĚTLA CZ

**(Model RNL 106)**

### NÁVOD K POUŽITÍ

### DŮLEŽITÁ BEZPEČNOSTNÍ OPATŘENÍ

Děkujeme za zakoupení produktu značky RETLUX. Před použitím si prosím přečtete tyto bezpečnostní pokyny. Noční světlo nerozebírejte. Používejte výhradně ve vnitřních a suchých prostorách v teplotním rozsahu 0–30 °C. K čistění používejte pouze mírně navlhčený hadřík.
Pokud dojde k poškození, produkt dále nepoužívejte! Výrobek není hračka pro děti, nedovolte dětem, aby si s výrobkem hrály!

### TECHNICKÉ ÚDAJE

| | |
|---|---|
| **Napájení:** | USB 5 V<br>Vestavěný **Li-ion akumulátor** |
| **Příkon:** | 0,4 W |
| **Zdroj světla:** | 8× LED dioda 2 |
| **Světelný tok:** | 40 lm |
| **Barva světla:** | Teplá bílá / Studená bílá volitelně |
| **Rozměr produktu:** | 91×145 mm |

### ROZSAH DODÁVKY

- Noční světlo
- USB nabíjecí kabel
- Návod k použití

### POUŽITÍ

Výrobek vyjměte z obalu. Před prvním použitím noční světlo zcela dobijte přiloženým USB kabelem. Použijte výhradně napájecí adaptér a výstupním napětím 5 V a proudem v rozsahu 500 až 2000 mAh (například z vašeho mobilního telefonu – ověřte parametry napájecího adaptéru, než jej připojíte k nočnímu světlu). Kabel zapojte do adaptéru a následně do USB konektoru ④ vedle USB konektoru se rozsvítí LED dioda červené barvy, která signalizuje probíhající nabíjení vestavěného akumulátoru. Jakmile dioda svítí zeleně, nabíjení je ukončeno. Světlo zapněte podržením tlačítka ③ po dobu 2 sekund. Po uvolnění tlačítka můžete krátkým opětovným stiskem tlačítka zvolit aktivaci časovače 60 minut ⑥ nebo 30 minut ⑤. Zároveň se barevně podsvítí zvolený čas. Při aktivaci této funkce se po uplynutí zvolené doby světlo samo vypne. Opětovným podržením tlačítka ③ po dobu 2 sekund se světlo vypne. Světlo lze také komfortně vypínat a zapínat dotykovým senzorem na „nose" nočního světla. Opětovnými doteky „nosu" noční světlo mění barvu vyzařovaného světla (teplá bílá/studená bílá) Dalším opětovným dotykem se světlo vypne. Podržením prstu na „nosu" se aktivuje funkce cyklického stmívání světla. Prst je tedy vhodné přiložit a držet do té doby, než budeme spokojeni s vyzařovanou intenzitou. Pokud světlo nelze zapnout „nosem" zapněte jej nejprve tlačítkem ③. Světlo nelze zapnout „nosem" pokud není produkt zapnut tlačítkem ③.

### OMEZENÍ ZÁRUKY

Výrobce/dovozce nepřebírá žádnou odpovědnost za škody, které mohou vzniknout nedodržením pokynů v návodu. Změny textu, provedení a technických údajů se mohou změnit bez předchozího upozornění. Na produkt se vztahuje zákonná dvouletá záruční lhůta.

### POUŽITÉ SYMBOLY

Pouze pro vnitřní použití. Používejte pouze v interiérech. IP20

Výrobek splňuje požadavky EU na něj kladené.

Výrobek je klasifikován jako elektrické zařízení podléhající směrnici o odpadních elektrických a elektronických zařízeních. Nevyhazujte do komunálního odpadu.

Změny v textu, designu a parametrech se mohou změnit bez předchozího upozornění.
Adresa výrobce: RETLUX – FAST ČR, a. s., U Sanitasu 1621, 251 01 Říčany, Česká republika
Čeština je původní verze

## SÖTÉTÍTHETŐ ÉJSZAKAI LÁMPA, SZÍNVÁLTOZTATÁSI LEHETŐSÉGGEL HU

**(Típus: RNL 106)**

### HASZNÁLATI ÚTMUTATÓ

### FONTOS BIZTONSÁGI UTASÍTÁSOK

Köszönjük Önnek, hogy megvásárolta a RETLUX márka termékét! A használatba vétel előtt olvassa el a használati és biztonsági útmutatót. Az éjszakai lámpát ne szedje szét. A termék csak beltérben és száraz helyiségekben használható, 0 és 30°C közötti hőmérsékleten. A terméket enyhén benedvesített puha ruhával tisztítsa meg.
Ha a termék megsérült, akkor azt többé ne használja. A termék nem játék, ne engedje, hogy a termékkel a gyerekek játsszanak.

### MŰSZAKI ADATOK

| | |
|---|---|
| **Tápellátás:** | USB 5 V<br>Beépített **Li-ion akkumulátor** |
| **Teljesítményfelvétel:** | 0,4 W |
| **Fényforrás:** | 8 db LED dióda 2 |
| **Fényerő:** | 40 lm |
| **Színhőmérséklet:** | meleg fehér/ hideg fehér opciós |
| **A termék mérete:** | 91×145 mm |

### SZÁLLÍTÁSI TERJEDELEM

- Éjszakai lámpa
- USB töltőkábel
- Használati útmutató

### HASZNÁLAT

A készüléket vegye ki a csomagolásból. Az első használatba vétel előtt az éjszakai lámpa akkumulátorát töltse fel. A töltéshez kizárólag csak 5 V kimenetű és 500 - 2000 mA-es adaptert használjon (például a mobiltelefon töltőt, a csatlakoztatás előtt ellenőrizze le az adapter paramétereit). A töltőkábelt csatlakoztassa az adapterhez, majd dugja a termék USB aljzatába ④. Az USB aljzat melletti LED dióda piros színnel világít, amely jelzi a beépített akkumulátor töltését. Amikor a dióda zöld színre vált, ez jelzi, hogy az akkumulátor teljesen fel lett töltve. A lámpát a gomb ③ 2 másodpercig tartó benyomásával kapcsolja be. A gomb rövid megnyomásával bekapcsolhatja a 60 perces ⑥ vagy 30 perces ⑤ időkapcsolót. A kiválasztott időkapcsoló jele világít. Az időkapcsolón beállított idő eltelte után a lámpa kikapcsol.
A gomb ③ 2 másodpercig tartó benyomásával a lámpát kikapcsolhatja. A lámpa kényelmesebben is be- és kikapcsolható, a lámpa figura orrának a megérintésével. Az „orr" érintőkapcsoló ismételt megérintésével meg lehet változtatni a lámpa színét (meleg fehér / hideg fehér). Az „orr" következő megérintésére a lámpa kikapcsol. Az „orr" hosszan tartó érintésével bekapcsol a ciklikus sötétedés funkció. Az ujját addig tartsa az „orron" amíg a lámpa el nem éri a kívánt fényerőt. Ha a lámpát nem tudja az „orr" megérintésével bekapcsolni, akkor a lámpát előbb a gombbal ③ kapcsolja be.
A lámpa nem működtethető az „orról", ha azt előbb nem kapcsolta be a gombbal ③.

### KORLÁTOZOTT GARANCIA

A termék gyártója / forgalmazója nem vállal felelősséget a használati útmutatóban leírt utasítások be nem tartása, vagy a termék rendeltetésétől eltérő jellegű használata miatt bekövetkezett károkért vagy sérülésekért. Fenntartjuk a jogot a készülék műszaki adatainak és kivitelének előzetes bejelentés nélküli megváltoztatására. A termékre a gyártó két év garanciát ad.

### ALKALMAZOTT JELEK

Csak beltéri használatra. Csak beltérben használja. IP20

A termék megfelel az adott termékekre vonatkozó összes EU műszaki és egyéb előírásnak.

A termék elektromos készülék, amelyet az élettartama végén az elektromos és elektronikus berendezésekre vonatkozó irányelvek figyelembe vételével kell megsemmisíteni. A terméket a háztartási hulladékok közé kidobni tilos.

Fenntartjuk a jogot a készülék műszaki adatainak és kivitelének előzetes bejelentés nélküli megváltoztatására.
A gyártó címe: RETLUX – FAST ČR, a. s., U Sanitasu 1621, 251 01 Říčany, Cseh Köztársaság
Az eredeti nyelv: cseh.

## DIMMABLE NIGHT LIGHT WITH THE OPTION OF CHANGING THE COLOR OF THE LIGHT EN

**(Model RNL 106)**

### OPERATING MANUAL

### IMPORTANT SAFETY PRECAUTIONS

Thank you for purchasing this product made by RETLUX. Please read these safety instructions before use. Do not disassemble the night light. Use only indoors and in dry areas in the temperature range of 0–30 °C. Use only a slightly damp cloth for cleaning.
If damage occurs, do not continue using the product! The product is not a toy for children; do not allow children to play with the product!

### SPECIFICATIONS

| | |
|---|---|
| **Power:** | USB 5 V<br>Built-in **Li-ion battery** |
| **Input power:** | 0.4 W |
| **Light source:** | 8× LED diode 2 |
| **Luminous flux:** | 40 lm |
| **Colour of light:** | Warm white/ Cold white optional |
| **Product size:** | 91×145 mm |

### DELIVERY CONTENT:

- Night light
- USB recharging cable
- Operating manual

### Use

Remove the product from the packaging. Before using the night light for the first time, charge it fully using the included USB cable. Use only the power adapter with an output voltage of 5V and a current in the range of 500 to 2000 mAh (for example from your mobile phone - check the parameters of the power adapter before connecting it to the night light). Connect the cable to the adapter and then to the USB connector ④ the red LED light next to the USB connector will light up, indicating that the built-in battery is charging. Once the LED changes to green, the charging is finished. Turn on the light by pressing and holding the ③ button for 2 seconds. After releasing the button, you can briefly press the button again to select activating the timer for 60 minutes ⑥ or for 30 minutes ⑤. The selected time will be highlighted in the same time. When this function is activated, the light switches itself off after the selected time has elapsed. Press and hold the button ③ again for 2 seconds to turn the light off. You can also conveniently switch the light on and off by touching the sensor on the "nose" of the night light. By touching the "nose" again, the night light changes the color of the emitted light (warm white / cold white). Another touch again turns off the light. Holding your finger on the "nose" activates the cyclic dimming function of the light. It is therefore advisable to apply and hold the finger until we are satisfied with the radiated intensity. If the light cannot be switched on with the "nose", switch it on first with the ③ button. The light cannot be switched on using the "nose", unless the product is turned on by the ③ button.

### WARRANTY LIMITATIONS

The manufacturer/importer assumes no liability for damages that may result from non-compliance with the instructions in the manual. Changes to text, design and technical specifications may occur without prior notice. The product is subject to a statutory two-year warranty.

### USED SYMBOLS

For indoor use only. Use only indoors. IP20

The product meets EU requirements.

The product is classified as an electrical appliance subject to the Directive on electrical and electronic equipment waste. Do not dispose of it in municipal waste.

Text, design and parameters are subject to change without notice.
Manufacturer address: RETLUX – FAST ČR, a. s., U Sanitasu 1621, 251 01 Říčany, Czech Republic
The original version is in Czech

# DIMMBARE NACHTLEUCHTE MIT FARBWECHSEL

DE

**(Modell RNL 106)**

## GEBRAUCHSANWEISUNG

## WICHTIGE SICHERHEITSMASSNAHMEN

Vielen Dank, dass Sie ein Produkt der Marke RETLUX gekauft haben. Lesen Sie vor Gebrauch diese Sicherheitshinweise durch. Nachtleuchte niemals auseinandernehmen. Nur in Innenräumen und in trockenen Räumen in einem Temperaturbereich von 0–30 °C verwenden. Verwenden Sie zur Reinigung nur ein leicht befeuchtes Tuch.
Beschädigtes Produkt nicht mehr benutzen! Das Produkt ist kein Kinderspielzeug. Kinder dürfen nicht mit dem Produkt spielen!

## TECHNISCHE ANGABEN

| | |
|---|---|
| **Stromversorgung:** | USB 5 V<br>Eingebauter **Lithium-Ionen-Akku** |
| **Stromverbrauch:** | 0,4 W |
| **Lichtquelle:** | 8× LED-Diode 2 |
| **Lichtstrom:** | 40 lm |
| **Lichtfarbe:** | Warmweiß / Kaltweiß optional |
| **Produktmaße:** | 91×145 mm |

## LIEFERUNGSUMFANG

- Nachtleuchte
- USB-Ladekabel
- Gebrauchsanleitung

## ANWENDUNG

Produkt auspacken. Bevor Sie die Nachtleuchte zum ersten Mal benutzen, laden Sie sie mit dem mitgelieferten USB-Kabel vollständig auf. Verwenden Sie nur ein Netzteil mit einer Ausgangsspannung von 5 V und einer Stromstärke in einem Bereich von 500 bis 2000 mAh (z.B. von Ihrem Smartphone – überprüfen Sie die Parameter des Netzteils, bevor Sie es an die Nachtleuchte anschließen). Stecken Sie das Kabel in den Adapter und dann in den USB-Anschluss ④. Die rote LED-Diode neben dem USB-Anschluss leuchtet auf und indiziert somit, dass der eingebaute Akku geladen wird. Wenn die LED grün leuchtet, ist der Ladevorgang abgeschlossen. Halten Sie die Taste ③ 2 Sekunden lang gedrückt, um das Licht einzuschalten. Nachdem Sie die Taste losgelassen haben, können Sie durch erneutes kurzes Drücken der Taste wählen, ob Sie den Timer für 60 Minuten ⑥ oder 30 Minuten ⑤ aktivieren möchten. Gleichzeitig wird die gewählte Uhrzeit farbig beleuchtet. Wenn diese Funktion aktiviert ist, schaltet sich die Leuchte nach Ablauf der gewählten Zeit aus. Taste ③ erneut 2 Sekunden lang gedrückt halten, bis sich die Leuchte ausschaltet. Das Licht lässt sich auch bequem an der „Nase" über dem Berührungssensor aus- und einschalten. Durch erneutes Berühren der „Nase" ändert das Nachtlicht die Farbe des ausgestrahlten Lichts (Warmweiß/Kaltweiß). Durch erneutes Drücken schaltet sich die Leuchte aus. Wenn Sie den Finger auf die „Nase" legen, wird die zyklische Dimmfunktion der Leuchte aktiviert. Es ist daher ratsam, den Finger so lange zu halten, bis Sie mit der Strahlungsintensität zufrieden sind. Wenn sich die Leuchte nicht mit der „Nase" einschalten lässt, schalten Sie sie zuerst mit der Taste ③ ein.
Die Leuchte lässt sich nicht mit der „Nase" einschalten, wenn das Produkt nicht mit der Taste ③ eingeschaltet ist.

## BESCHRÄNKTE GARANTIEANSPRÜCHE

Der Hersteller/Importeur übernimmt keine Verantwortung für Schäden, die auf die Nichteinhaltung der in dieser Anleitung angeführten Hinweise zurückzuführen sind. Der Text, die Ausführung sowie technische Angaben können ohne vorherige Mitteilung geändert werden. Auf das Produkt wird eine zweijährige Garantie gewährt.

## BENUTZTE SYMBOLE

Nur für Innenanwendung. Nur für den Gebrauch in Innenräumen bestimmt. IP20

Das Produkt erfüllt die Anforderungen der EU.

Das Produkt wurde als Elektrogerät klassifiziert, dass der Richtlinie über elektrische und elektronische Altgeräte unterliegt. Nicht über den Hausmüll entsorgen.

Der Text, der Design sowie technische Angaben können ohne vorherige Mitteilung geändert werden.
Adresse des Herstellers: RETLUX – FAST ČR, a. s., U Sanitasu 1621, 251 01 Říčany, Česká republika
Ursprünglich in tschechischer Sprache verfasst

# NOĆNO SVJETLO KOJE SE MOŽE PRIGUŠITI S MOGUĆNOŠĆU MIJENJANJA BOJE SVJETLA

HR

**(Model RNL 106)**

## UPUTA ZA UPORABU

## VAŽNE MJERE OPREZA

Zahvaljujemo na kupnji proizvoda marke RETLUX. Prije uporabe pročitajte ove sigurnosne upute. Nemojte rastavljati noćnu svjetiljku. Koristite samo u zatvorenim i suhim prostorima u temperaturnom rasponu 0–30 °C. Za čišćenje koristite samo blago vlažnu krpu.
Bude li proizvod oštećen, više ga ne upotrebljavajte! Ovaj proizvod nije dječja igračka i nemojte djeci dopustiti da se igraju njime!

## TEHNIČKI PODACI

| | |
|---|---|
| **Napajanje:** | USB 5 V<br>Ugrađena **Li-ion baterija** |
| **Snaga:** | 0,4 W |
| **Izvor svjetlosti:** | 8× LED dioda 2 |
| **Svjetlosni tok:** | 40 lm |
| **Boja svjetla:** | Topla bijela / hladna bijela (mogućnost odabira) |
| **Dimenzije proizvoda:** | 91×145 mm |

## OPSEG ISPORUKE

- Noćna svjetiljka
- USB kabel za punjenje
- Upute za uporabu

## KORIŠTENJE

Izvadite proizvod iz ambalaže. Prije prve uporabe noćnog svjetla, potpuno ga napunite priloženim USB kabelom. Koristite samo adapter za napajanje s izlaznim naponom od 5 V i strujom u rasponu od 500 do 2000 mAh (na primjer s vašeg mobilnog telefona - provjerite parametre adaptera za napajanje prije nego što ga priključite na noćno svjetlo). Spojite kabel na adapter, a zatim na USB priključak ④ pored USB priključka će zasvijetliti crvena LED lampica, što znači da se ugrađena baterija puni. Čim LED zasvijetli zeleno, punjenje je završeno. Uključite svjetlo držeći gumb ③ pritisnut 2 sekunde. Nakon otpuštanja gumba, možete ponovno kratko pritisnuti gumb za odabir aktiviranja timera 60 minuta ⑥ ili 30 minuta ⑤. Istodobno je odabrano vrijeme označeno bojom. Kad je ova funkcija aktivirana, svjetlo se isključuje nakon isteka vremena koje ste odabrali. Ponovno pritisnite gumb ③ na 2 sekunde da biste isključili svjetlo. Svjetlo se također može prikladno uključiti i isključiti pomoću senzora na dodir na „nosu" noćnog svjetla. Ponovnim dodirom „nosa" noćno svjetlo mijenja boju emitiranog svjetla (topla bijela / hladna bijela). Još jedan dodir ponovno isključuje svjetlo. Držanjem prsta na „nosu" aktivira se funkcija cikličnog zatamnjivanja. Stoga je poželjno primijeniti i držati prst dok ne budemo zadovoljni intenzitetom osvjetljenja. Ako se svjetlo ne može uključiti pomoću „nosa", prvo ga uključite gumbom ③.
Svjetlo se ne može uključiti „nosom" ako proizvod nije uključen uz pomoć dugmeta ③.

## OGRANIČENO JAMSTVO

Proizvođač i dobavljač ne prihvaćaju nikakvu odgovornost za štete koje mogu nastati nepoštivanjem uputa u uputama za uporabu. Tekst, izgled i tehnički podaci mogu biti promijenjeni bez prethodne najave. Na proizvod se primjenjuje zakonsko dvogodišnje jamstvo.

## UPOTREBLJENE OZNAKE

Isključivo uporabu u zatvorenom prostoru. Upotrebljavajte isključivo u zatvorenom prostoru. IP20

Proizvod koji zadovoljava EU norme.

Proizvod je klasificiran kao električna oprema koja je podložna Direktivi o otpadnoj električnoj i elektroničkoj opremi. Ovaj proizvod nemojte odlagati u komunalni otpad.

Tekst, dizajn i parametri podložni su promjenama bez prethodne najave.
Adresa proizvođača: RETLUX – FAST ČR, a. s., U Sanitasu 1621, 251 01 Říčany, Republika Češka
Izvorne upute su na češkom jeziku.

# NOĆNO SVETLO KOJE SE MOŽE PRIGUŠITI SA OPCIJOM PROMENE BOJE SVETLA

SR

**(Model RNL 106)**

## UPUTSTVO ZA UPOTREBU

## VAŽNE BEZBEDNOSNE MERE

Zahvaljujemo na kupnji proizvoda marke RETLUX. Pre uporabe pročitajte ova bezbednosna uputstva. Nemojte rastavljati noćnu lampu. Koristite samo u zatvorenim i suvim prostorijama u temperaturnom rasponu 0–30 °C. Za čišćenje koristite samo blago vlažnu krpu.
Ukoliko je proizvod oštećen, više ga ne upotrebljavajte! Ovaj proizvod nije dečja igračka i nemojte deci dopustiti da se igraju njime!

## TEHNIČKI PODACI

| | |
|---|---|
| **Napajanje:** | USB 5 V<br>Ugrađena **Li-ion baterija** |
| **Snaga:** | 0,4 W |
| **Izvor svetlosti:** | 8× LED dioda 2 |
| **Svetlosni protok:** | 40 lm |
| **Boja svetla:** | Topla bela / hladna bela (mogućnost odabira) |
| **Dimenzije proizvoda:** | 91×145 mm |

## OPSEG ISPORUKE

- Noćna svetiljka
- USB kabl za punjenje
- Uputstvo za upotrebu

## KORIŠĆENJE

Izvadite proizvod iz ambalaže. Pre prve uporabe noćnog svetla, potpuno ga napunite priloženim USB kablom. Koristite samo adapter za napajanje sa izlaznim naponom od 5 V i strujom u rasponu od 500 do 2000 mAh (na primer sa vašeg mobilnog telefona – proverite parametre adaptera za napajanje pre nego šta ga priključite na noćno svetlo). Spojite kabl na adapter, a zatim na USB priključak ④ pored USB priključka će zasvetliti crvena LED lampica, što znači da se ugrađena baterija puni. Čim LED zasvetli zeleno, punjenje je završeno. Uključite svetlo držeći gumb ③ pritisnut 2 sekunde. Nakon otpuštanja gumba, možete ponovno kratko da pritisnete gumb za odabir aktiviranja tajmera 60 minuta ⑥ ili 30 minuta ⑤. Istodobno je odabrano vreme označeno bojom. Kad je ova funkcija aktivna, svetlo se isključuje nakon isteka vremena koje ste odabrali. Ponovno pritisnite gumb ③ na 2 sekunde da biste isključili svetlo. Svetlo se takođe može prikladno uključiti i isključiti pomoću senzora na dodir na „nosu" noćnog svetla. Ponovnim dodirom „nosa" noćno svetlo menja boju emitiovanog svetla (topla bela / hladna bela). Još jedan dodir ponovno isključuje svetlo. Držanjem prsta na „nosu" aktivira se funkcija cikličnog zatamnjivanja. Stoga je poželjno primeniti i držati prst dok ne budemo zadovoljni intenzitetom osvetlenja. Ako se svetlo ne može uključiti pomoću „nosa", prvo ga uključite gumbom ③. Svetlo ne može da se uključi „nosom" ako proizvod nije uključen uz pomoć dugmeta ③.

## OGRANIČENA GARANCIJA

Proizvođač i dobavljač ne prihvataju nikakvu odgovornost za štetu koja može nastati nepoštovanjem uputstva za upotrebu. Tekst, izgled i tehnički podaci mogu biti promenjeni bez prethodne najave. Na ovaj proizvod primenjuje se dvogodišnja zakonska garancija.

## UPOTREBLJENE OZNAKE

Isključivo za upotrebu u zatvorenom prostoru. Koristite isključivo u zatvorenom prostoru. IP20

Proizvod koji zadovoljava EU zahteve.

Proizvod je klasifikovan kao električna oprema podložna Direktivi o otpadnoj električnoj i elektroničkoj opremi. Ovaj proizvod nemojte odlagati u komunalni otpad.

Tekst, dizajn i parametri podložni su promenama bez prethodne najave.
Adresa proizvođača: RETLUX – FAST ČR, a. s., U Sanitasu 1621, 251 01 Říčany, Republika Češka
Originalna uputstva su na češkom jeziku

# ΦΩΤΙΣΤΙΚΟ ΣΩΜΑ ΝΥΚΤΟΣ ΡΥΘΜΙΖΟΜΕΝΗΣ ΕΝΤΑΣΗΣ, ΜΕ ΔΥΝΑΤΟΤΗΤΑ ΑΛΛΑΓΗΣ ΤΟΥ ΧΡΩΜΑΤΟΣ ΤΟΥ ΦΩΤΟΣ

EL

**(Μοντέλο RNL 106)**

## ΕΓΧΕΙΡΙΔΙΟ ΧΕΙΡΙΣΜΟΥ

## ΣΗΜΑΝΤΙΚΕΣ ΠΡΟΦΥΛΑΞΕΙΣ ΣΧΕΤΙΚΑ ΜΕ ΤΗΝ ΑΣΦΑΛΕΙΑ

Σας ευχαριστούμε για την αγορά αυτού του προϊόντος της RETLUX. Διαβάστε αυτές τις οδηγίες ασφάλειας πριν τη χρήση.
Μην αποσυναρμολογείτε το φωτιστικό σώμα νυκτός. Να χρησιμοποιείται μόνο σε εσωτερικούς χώρους χωρίς υγρασία, σε εύρος θερμοκρασίας 0–30 °C. Για τον καθαρισμό, χρησιμοποιήστε ένα μαλακό, ελαφρώς νωπό ύφασμα.
Εάν το προϊόν πάθει ζημιά, σταματήστε τη χρήση του! Το προϊόν δεν είναι παιδικό παιχνίδι· μην αφήνετε τα παιδιά να παίζουν με το προϊόν!

## ΠΡΟΔΙΑΓΡΑΦΕΣ

| | |
|---|---|
| **Τροφοδοσία ρεύματος:** | USB 5 V<br>Ενσωματωμένη **μπαταρία ιόντων Λιθίου** |
| **Ισχύς εισόδου:** | 0,4 W |
| **Φωτεινή πηγή:** | 8 δίοδοι LED 2 |
| **Φωτεινή ροή:** | 40 lm |
| **Χρώμα φωτός:** | Θερμό λευκό/ψυχρό λευκό προαιρετικά |
| **Μέγεθος προϊόντος:** | 91×145 χιλ. |

## ΠΕΡΙΕΧΟΜΕΝΟ ΣΥΣΚΕΥΑΣΙΑΣ:

- Φωτιστικό σώμα νυκτός
- Καλώδιο επαναφόρτισης USB
- Εγχειρίδιο χειρισμού

## Χρήση

Αφαιρέστε το προϊόν από τη συσκευασία. Πριν χρησιμοποιήσετε το φωτιστικό σώμα νυκτός για πρώτη φορά, φορτίστε το πλήρως χρησιμοποιώντας το παρεχόμενο καλώδιο. Χρησιμοποιήστε αποκλειστικά προσαρμογέα ρεύματος με τάση εξόδου 5V και ρεύμα έντασης μεταξύ 500 και 2000 mAh (για παράδειγμα, από το κινητό σας τηλέφωνο – ελέγξτε τις προδιαγραφές του προσαρμογέα ρεύματος πριν συνδέσετε το φωτιστικό σώμα νυκτός). Συνδέστε το καλώδιο στον προσαρμογέα και κατόπιν στον σύνδεσμο USB ④· η κόκκινη ένδειξη LED δίπλα στον σύνδεσμο USB θα ανάψει, υποδεικνύοντας ότι η ενσωματωμένη μπαταρία φορτίζει. Όταν η ένδειξη LED γίνει πράσινη, η φόρτιση έχει ολοκληρωθεί. Ενεργοποιήστε το φωτιστικό σώμα πατώντας παρατεταμένα το κουμπί ③ για 2 δευτερόλεπτα. Αφού ελευθερώσετε το κουμπί, μπορείτε να το ξαναπατήσετε στιγμιαία για να ενεργοποιήσετε το χρονόμετρο για 60 λεπτά ⑥ ή για 30 λεπτά ⑤. Ο επιλεγμένος χρόνος θα φωτιστεί ταυτόχρονα. Όταν είναι ενεργοποιημένη αυτή η λειτουργία, το φωτιστικό σώμα απενεργοποιείται αυτόματα όταν περάσει ο επιλεγμένος χρόνος. Πατήστε ξανά παρατεταμένα το κουμπί ③ για 2 δευτερόλεπτα ώστε να απενεργοποιήσετε το φωτιστικό σώμα. Μπορείτε επίσης να ενεργοποιείτε και να απενεργοποιείτε με ευκολία το φωτιστικό σώμα αγγίζοντας τον αισθητήρα στη «μύτη» του φωτιστικού σώματος νυκτός. Αγγίζοντας ξανά τη «μύτη», το φωτιστικό σώμα νυκτός αλλάζει το χρώμα του φωτός που εκπέμπει (θερμό λευκό/ψυχρό λευκό). Με ένα επόμενο άγγιγμα, το φωτιστικό σώμα απενεργοποιείται. Κρατώντας το δάκτυλό σας στη «μύτη», ενεργοποιείται η λειτουργία κυκλικής ρύθμισης της έντασης του φωτιστικού σώματος. Συνεπώς, προτείνεται να τοποθετήσετε και να κρατήσετε το δάκτυλό σας μέχρι να επιτύχετε την επιθυμητή ένταση φωτός. Εάν δεν μπορείτε να ενεργοποιήσετε το φως μέσω της «μύτης», ενεργοποιήστε το πρώτα με το κουμπί ③.
Το φως δεν μπορεί να ενεργοποιηθεί μέσω της «μύτης» εάν δεν έχει πρώτα ενεργοποιηθεί με το κουμπί ③.

## ΠΕΡΙΟΡΙΣΜΟΙ ΕΓΓΥΗΣΗΣ

Ο κατασκευαστής/εισαγωγέας δεν φέρει καμία ευθύνη για ζημίες οι οποίες ενδέχεται να προκληθούν λόγω μη συμμόρφωσης με τις οδηγίες του εγχειριδίου. Ενδέχεται να υπάρξουν αλλαγές στο κείμενο, στον σχεδιασμό και στις τεχνικές περιγραφές χωρίς προειδοποίηση. Το προϊόν καλύπτεται βάσει νομοθεσίας από εγγύηση δύο ετών.

## ΧΡΗΣΙΜΟΠΟΙΟΥΜΕΝΑ ΣΥΜΒΟΛΑ

Για χρήση μόνο σε εσωτερικούς χώρους. Να χρησιμοποιείται μόνο σε εσωτερικούς χώρους. IP20

Το προϊόν καλύπτει τις απαιτήσεις της ΕΕ.

Το προϊόν είναι κατηγοριοποιημένο ως ηλεκτρικός εξοπλισμός που υπόκειται στην Οδηγία περί αποβλήτων ηλεκτρικού και ηλεκτρονικού εξοπλισμού. Μην το απορρίπτετε μαζί με τα οικιακά απόβλητα.

Το κείμενο, η σχεδίαση και οι παράμετροι υπόκεινται σε αλλαγές χωρίς προειδοποίηση.
Διεύθυνση κατασκευαστή: RETLUX – FAST ČR, a. s., U Sanitasu 1621, 251 01 Říčany, Δημοκρατία της Τσεχίας
Η πρωτότυπη έκδοση εκδόθηκε στα Τσέχικα